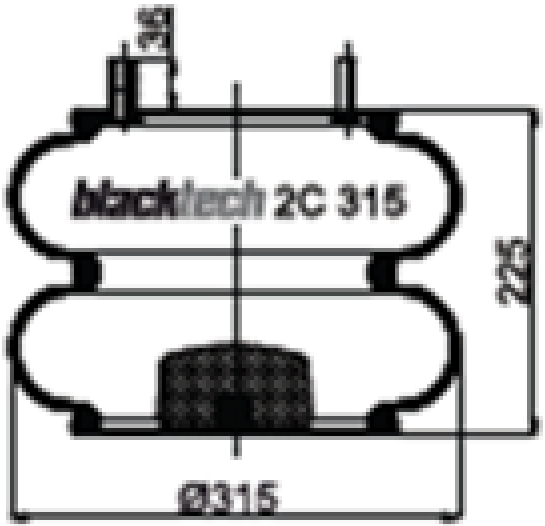
38
blacktech 2C 315
225
Ø315

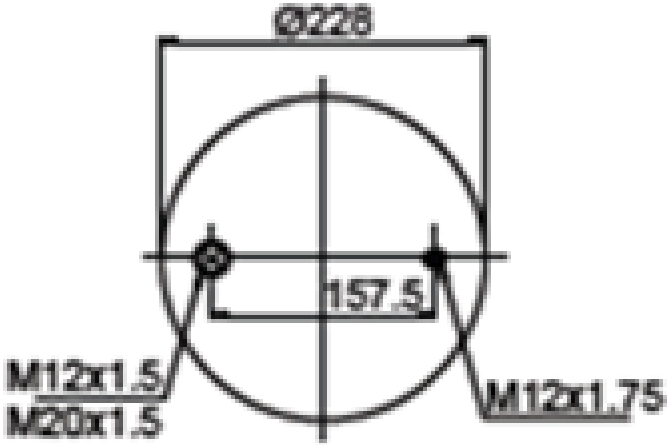
Ø228
157.5
M12x1.5
M20x1.5
M12x1.75

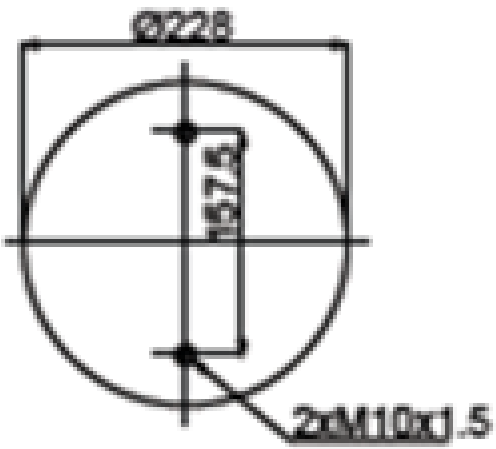
Ø228
157.5
2xM10x1.5