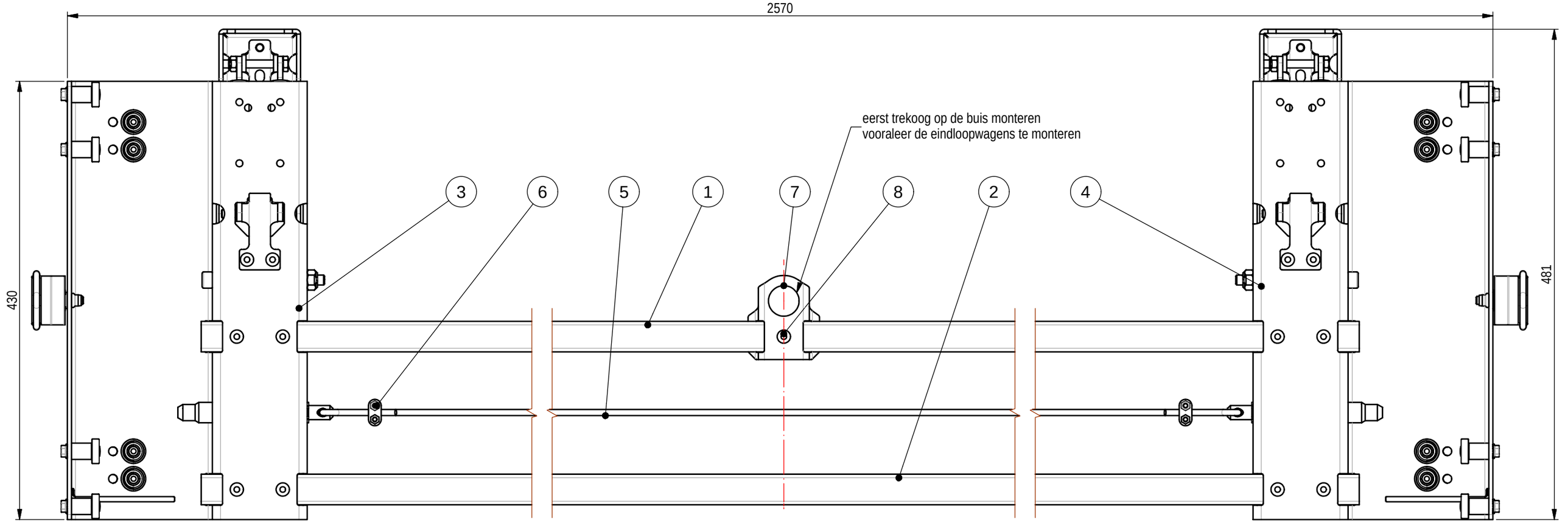
2570
430
481
eerst trekoog op de buis monteren
vooraleer de eindloopwagens te monteren
3
6
5
1
7
8
2
4

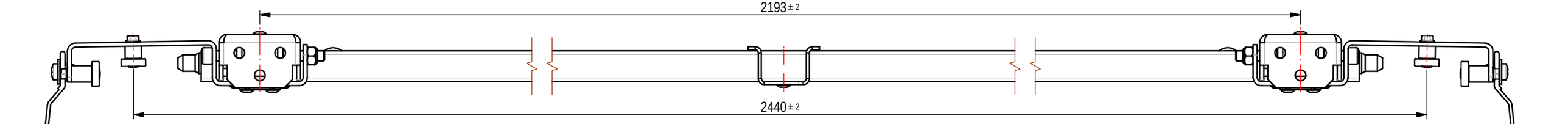
2193 ± 2
2440 ± 2

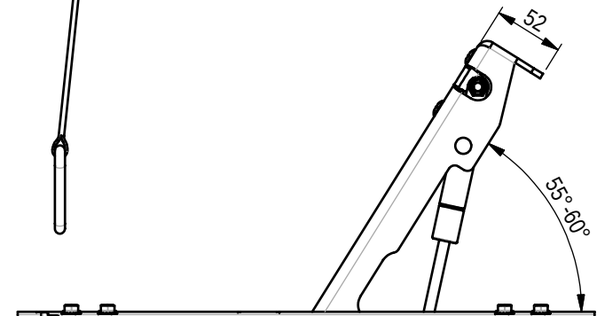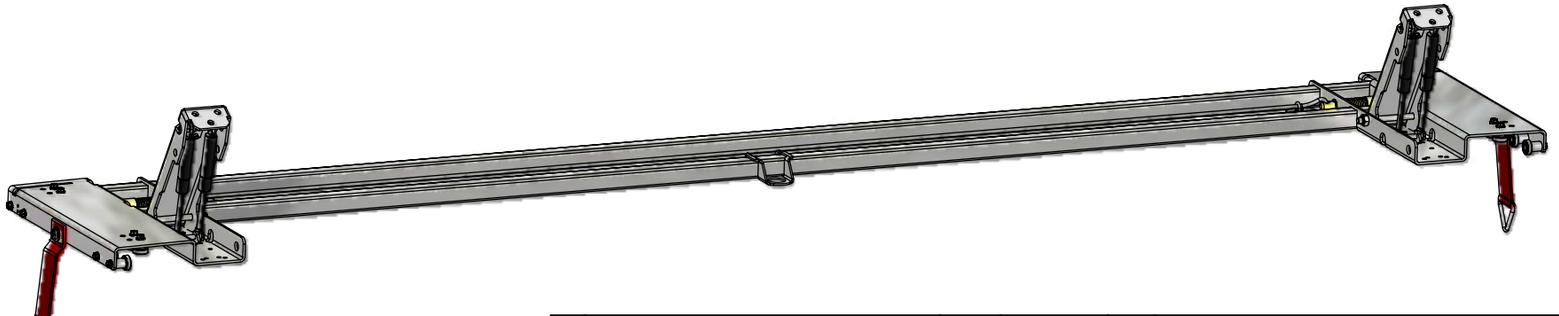
52
55°-60°